汎用小型風速トランスミッター

EE671

EE671 は汎用小型風速計です。内蔵された VTQ 風速センサーエレメントは、最先端の E+E 薄膜構造と最新の防塵モールディング技術の利点を兼ね備えたものです。この VTQ センサーは熱風速計原理で動作し、高精度と長期安定性を保証します。非常に頑丈な防塵構造です。

EE671 は M12 コネクター型があります。プローブに設置されているアラインメントストリップと、付属の取付フランジにより設置と気流にそった正確な位置決めが容易に出来ます。このフランジにより設置深さを調節することが出来ます。

最大 20 m/s の測定範囲は、0 - 1 V、0 - 5 V、0 - 10 V で出力できます。応答速度は 1 秒または 4 秒からジャンパーによって選択可能です。Modbus RTU インターフェイスを兼ね備えたデジタル出力を選択すれば、最新のビルオートメイションに直接統合ができます。専用アダプター(HA011018 オプション)で PCS10 ソフトウェアに接続することにより、出力範囲、Modbus パラメーター等の設定が容易に行えます。

主な用途

- 暖房および換気システム
- 流量の管理、制御
- クリーンルームへの導入エアー流速

特徴

- 高精度、長期的安定性
- 優れた汚染耐久性
- 簡単で迅速な設置
- ユーザーにて設定/調節可能

特徴

フランジ (供給範囲内)
- 設置深さを正確に設定
- 簡単で素早い取り付け
- Ø12 mm (0.47")
- 材質 PA6-GF30（ポリアミド-グラスファイバー）

センサーエレメント
- 高精度
- 最新技術：E+E 薄膜技術
  ：トランスファー成形技術
- 汚染からの低影響
- 堅牢性

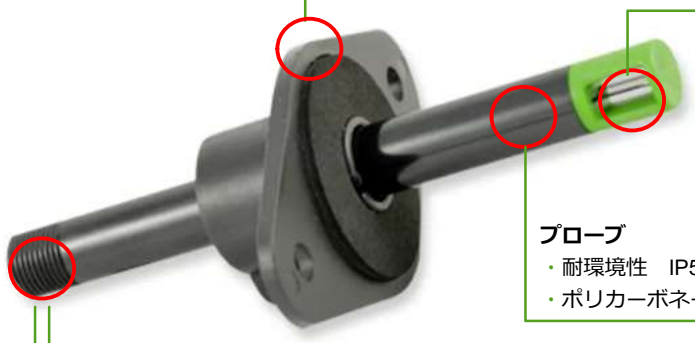

プローブ
- 耐環境性　IP54
- ポリカーボネート

接続
- RS485　Modbus RTU
- 出力（電圧）：0 ～ 10 V

コンフィグレーション・調整
- PCS10 製品コンフィグレーションソフトウェア

外形図　mm(inch)

プローブ M12x1 プラグ

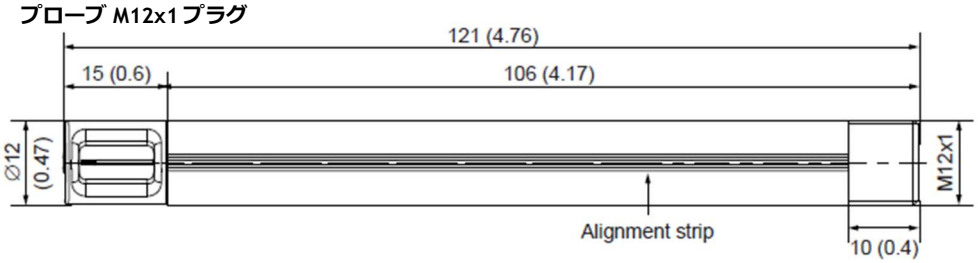

測定部正面図

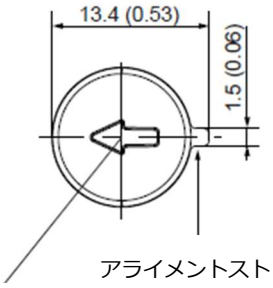

アライメントストリップ

矢印は工場調整時の空気の流れる方向を示しています

フランジ（供給範囲内）

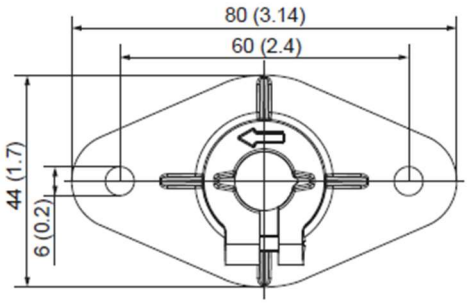

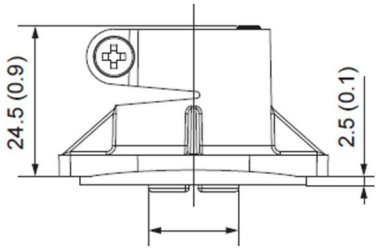

マウンティング穴　Φ>16(0.63)

モドバスコード一覧表

EE671 風速トランスミッターは、最大で 32 のデバイスを Modbus RTU ネットワークで動作させることが出来ます。Modbus プロトコル設定については、アプリケーションノートの Modbus AN0103（www.epluse.com/EE671）を参照してください。Slave-ID の工場出荷時設定は、238、16 ビット整数です。この ID はレジスタ 0x00 設定することができます。（値幅は 1～247 です。）

リードレジスタ（ファンクションコード 0x03 / 0x04）

レジスタ[DEC]	プロコトルアドレス [HEX]	測定値	値	タイプ
30001	0x00	シリアルナンバー		ACSII
30009	0x08	ソフトウェアバージョン		Binary
30010	0x09	トランスミッター名		ACSII
30026	0x19	温度	°C	32 ビット浮動
30028	0x1B	温度	°F	32 ビット浮動
30030	0x1D	温度	K	32 ビット浮動
30032	0x1F	風速	m/s	32 ビット浮動
30034	0x21	風速	ft/min	32 ビット浮動
30046	0x2D	温度	°C x 100	16 ビット整数
30047	0x2E	温度	°F x 100	16 ビット整数
30048	0x2F	温度	K x 100	16 ビット整数
30049	0x30	風速	m/s x 100	16 ビット整数
30050	0x31	風速	ft/min x 10	16 ビット整数

ライトレジスタ（ファンクションコード 0x06）

レジスタ[DEC]	プロコトルアドレス [HEX]	測定値	値	タイプ
60001	0x00	ネットワークアドレス		
60002	0x01	コミュニケーションパラメーター		

供給範囲

- EE671 トランスミッター
- 取付フランジ
- 保護キャップ
- 日本語取扱説明書 (デジタル出力の設定は英語です)

アクセサリー/交換用パーツ

コンフィグレーションアダプター	PCS10
接続ケーブル – M12 x 1	
接続ケーブル – 5 ピン リード線、1.5m	HA010819
接続ケーブル – 5 ピン リード線、5m	HA010820
接続ケーブル – 5 ピン リード線、10m	HA010821
接続ケーブル –PVC 製、0.5m	HA010831
接続ケーブル – 5x0.25 mm2 フェルール付、2m	HA010832
M12 x 1 ケーブル用コネクタ — 4 ピン	HA010707
保護キャップ M12 プラグ用	HA010782
保護キャップ M12 ケーブルソケット用	HA010781
モドバスコンフィグレーションアダプタ	HA011018
電源アダプター	HA010214

技術仕様

風速仕様

測定範囲 1)	0...5 m/s		
	0...10 m/s		
	0...15 m/s		
	0...20 m/s		
出力			
アナログ 1)	0 - 1 V	(最大 1mA)	
	0 - 5 V	(最大 1mA)	
	0 - 10 V2)	(最大 1mA)	
デジタル	Modbus RTU		
精度	0…5 m/s	± (0.2 m/s	+ 指示値の 3 %)
（温度 20℃、気圧 1013hPa 空気において）	1…10 m/s	± (0.3 m/s	+ 指示値の 4 %)
	1…15m/s	± (0.35 m/s	+ 指示値の 5 %)
	1...20 m/s	± (0.4 m/s	+ 指示値の 6 %)
応答速 τ_{90}	約 4 秒		

一般仕様

電源	10…29V DC		
消費電流	最大 50 mA	20 m/s において	
動作温度	-20～60℃		
保管温度	-30～60℃		
動作湿度	5～95% 結露無きこと		
電気接続			
プラグ型	M12 コネクター 5 ﾋﾟﾝ		
電気規格適性 2)	EN61326-1	ICES-003 Class B	CE UKCA
	EN61326-2-3	FCC Part15 Class B	
筐体材質	ポリカーボネート		
耐環境性	IP50(プローブ先端部) / IP54(プローブ部)		

1) 選定表参照

2) EE671 には短絡、サージ保護機能がありません。

EE671 風速トランスミッター型番選定表

下記の①～⑨に型番を入れてください。
EE671-①②③④/⑤⑥⑦⑧⑨

		EE671-	
①モデル	M12 グランドナット	T15	
②出力	0-1 V	A1	
	0-5 V	A2	
	0-10 V	A3	
	RS485		J3
③測定範囲	0～5 m/s	HV25	
	0～10 m/s	HV26	
	0～15 m/s	HV27	
	0～20 m/s	HV28	
⑤プロコトル 1)	Modbus RTU		P1

1) 工場出荷時設定: ボーレート9600、パリティ偶数、ストップビット1、Modbusアドレス238
その他の工場出荷時設定もご要望に応じて可能です。
ボーレート選択: 9 600 / 19 200 / 38 400.19 200 / 38 400.
Modbusマップと通信設定: ユーザーガイドとM odbusアプリケーションノート(www.epluse.com/ee671)をご参照ください。

型番選定例:

EE671-T15A2HV26

①モデル: M12 グランドナット
②出力: 0-5V
③測定範囲: 0～10 m/s

your partner in sensor technology.

本カタログは予告なく変更する場合があります。

株式会社テクネ計測
□本社 〒213-0002 神奈川県川崎市高津区二子 6-14-10
TEL : 044-379-3697 FAX : 044-379-4105
□大阪 〒530-0044 大阪府大阪市北区東天満 2-9-4
TEL : 06-6809-6565 FAX : 06-6809-6566
□福岡 〒812-0013 福岡県福岡市博多区博多駅東 2-17-5 A.R.K ビル 201A
TEL: 092-477-7330 FAX: 092-477-7331
URL : https://www.tekhne.co.jp Mail : info@tekhne.co.jp