TEKHNE

米国 Neutronics 社製 ジルコニア式酸素濃度計　(パーセントモデル)

MODEL 5100

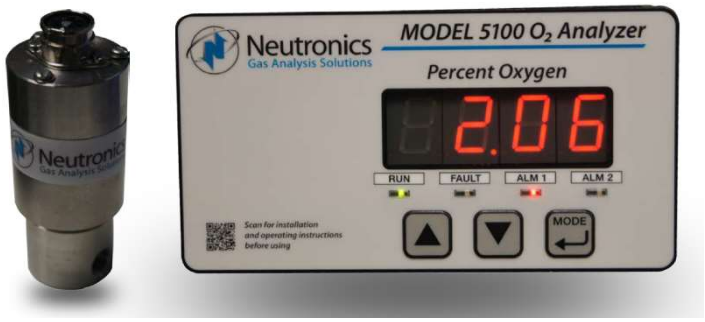

Model5100 は、パーセントレベルの酸素濃度を測定できる廉価モデルです。腐食性・可燃性ガスが存在しない環境下で、研究用途から工業計測まであらゆる設置環境での用途に対応可能なモデルです。

本体はコンパクトなパネルマウント型ですので、盤面への設置またはデスクトップとして机上に置き使用することが可能です。3/4 インチ 4 桁 LED により酸素濃度が見易く、表面の 3 つのボタンから校正などの各種操作を容易に行うことができます。デジタル出力・アナログ出力・アラーム接点を備え、ユーザー様の各種ご要望を満たすことができます。

限界電流式ジルコニアセンサー　ZR500 は本体に内蔵されており、サンプルラインを接続します。また、オプションでセンサー外付けモデルも準備しております。

主な用途

- グローブボックス
- 不活性ガス純度/窒素純度システム
- ドライヤー
- 半導体製造

特徴

- コンパクト・モジュラ－タイプ分析計小型で機器組込容易
- 大きく明るいＬＥＤ、操作が簡単
- モニタのインターフェース　ＲＳ２３２、電流出力、電圧出力、レンジ識別電圧出力
- アラ－ム出力（上限・下限・システムフォルト）
- 高応答速：15 秒以下（90 %）
- 0～１００%まで測定可能

ミニジルコニア式センサー ZR500

Neutronics 社製 ZR500 センサーは、測定範囲：0～100%の高速応答ミニジルコニウム式センサーです。センサーにはジルコニアセラミック固体電解質が含まれてます。またプラチナ厚膜ヒーターが内蔵されており、小型かつ低消費電力に設計されています。
ZR500 センサーは多くの他のセンサーとは異なり、測定時に基準ガスを使用する必要がありません。代わりに、制限電流タイプの測定メカニズムを使用します。
2 年以上のセンサー平均寿命に加えて、ZR500 センサーは設置位置の影響を受けず、保管耐久年数に期限はありません。高気圧にさらしても性能に影響はありません。また堅牢な設計の為、乾燥した大気や極端に低温の保管温度でも影響を受けません。正確な測定の為に、システムの試運転時に 2 点校正をお勧めします。センサーの通常使用中は、追加の校正は必要ありません。

内蔵/外付けセンサー

センサーは内蔵型と外付けタイプの２種から選定頂けます。内蔵センサータイプは筐体内部のフローチャンバー内に備えられております。外付けセンサータイプの場合は、リモート設置用に設計されたセンサーブロックでラインに取り付けが可能です。

外形図

5100BE

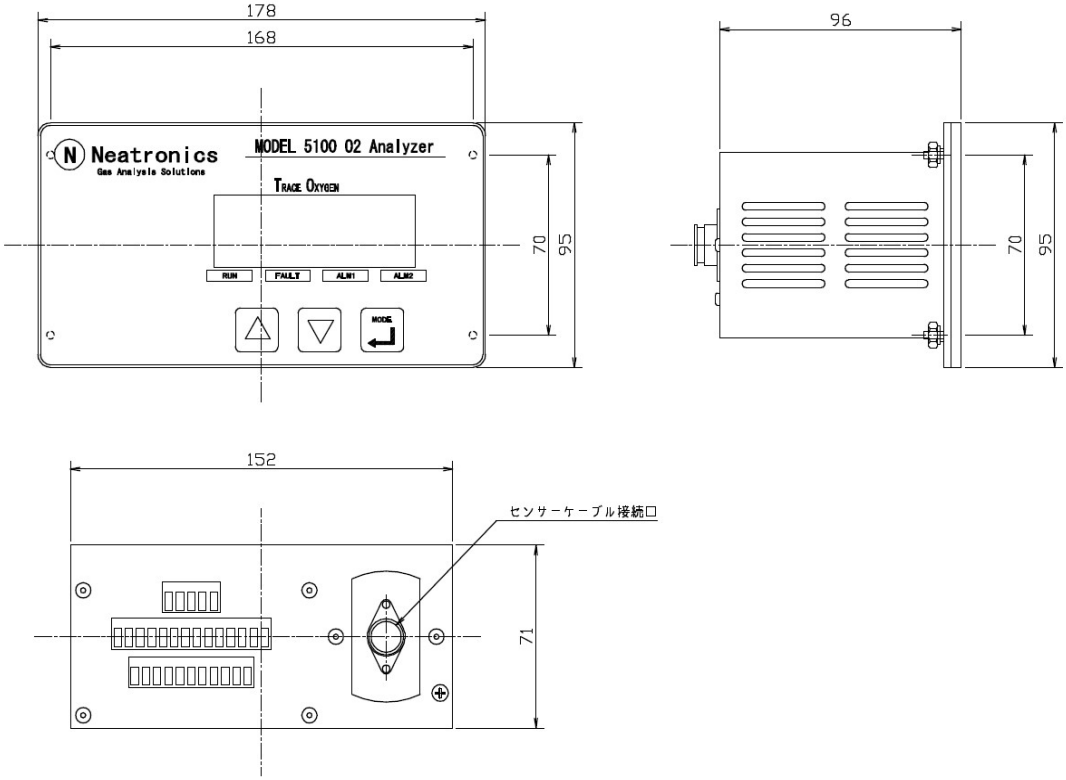

5100N

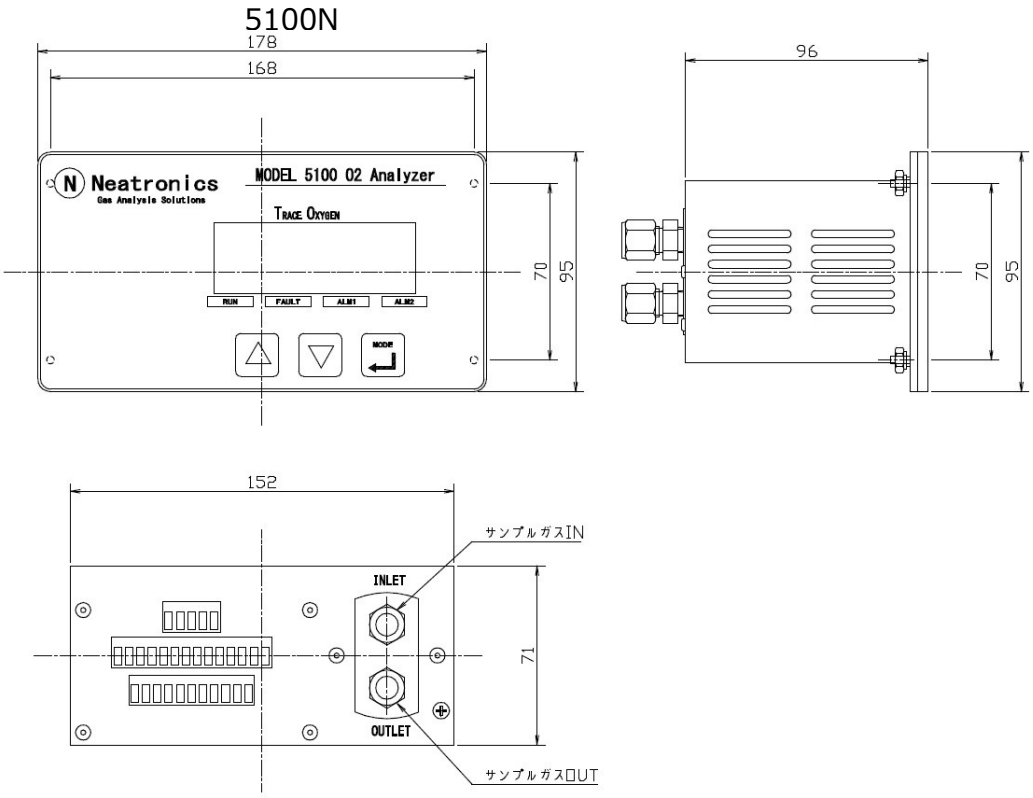

センサブロック（オプション）

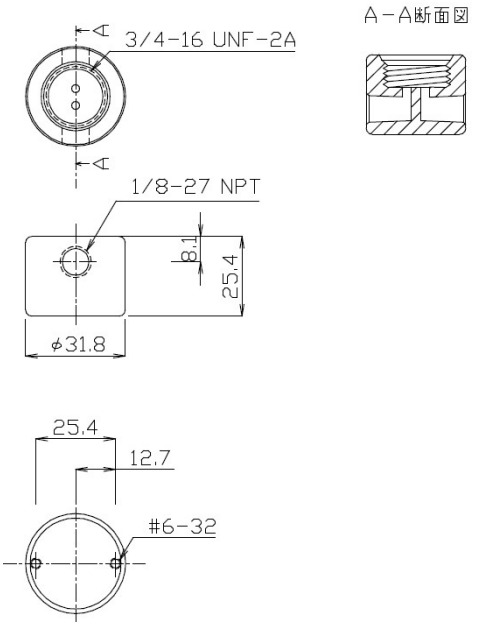

外付けセンサ（オプション）

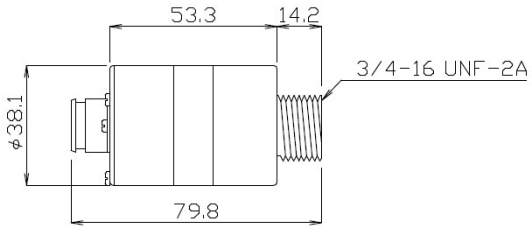

端子図

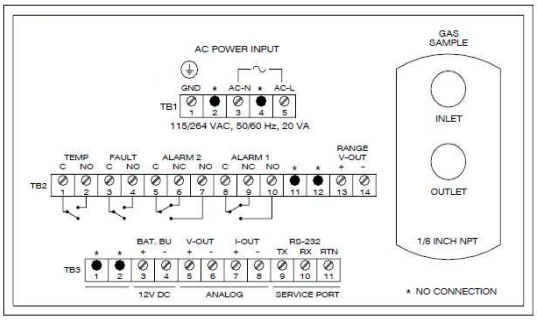

AC 電源モデル

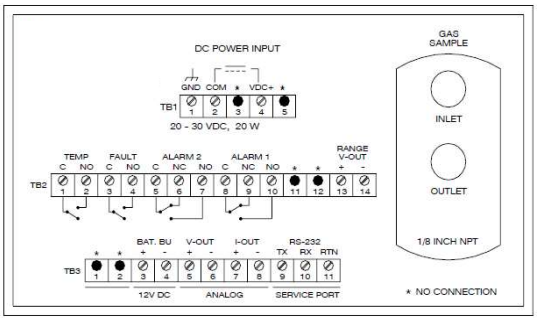

DC 電源モデル

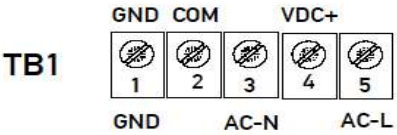

上段：DC 電源
下段：AC 電源

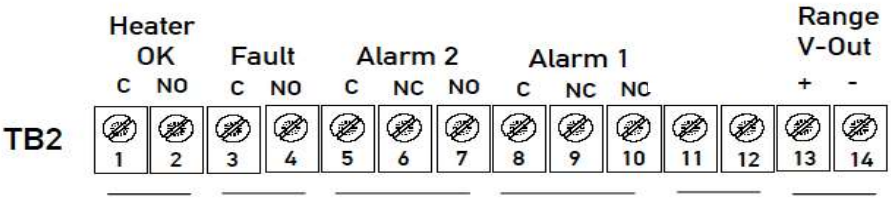

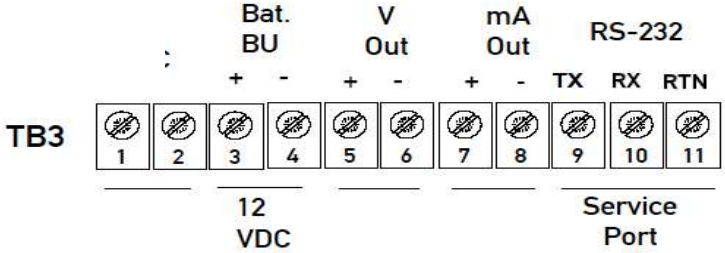

型式選定

本体

機種名	型式	センサ	電源	ケーブル長	選定コード
5100	5100B-N1	内蔵センサ	90/264VAC	-	HC7-01-5100-00-0
	5124B-N1		24VDC	-	HC7-01-5124-00-0
	5100BE-N1	外付けセンサ	90/264VAC	1m	HC7-01-5100-03-1
	5100BE-N1			2m	HC7-01-5100-03-2
	5100BE-N1			3m	HC7-01-5100-03-3
	5124BE-N1		24VDC	3m	HC7-01-5124-01-3

オプション

試験成績書	NE-100D-01
校正証明書	NE-100D-02

技術仕様

測定仕様

測定範囲	0～1 % / 0～10 % / 0～25 % / 0～100 % / オートレンジ
センサー	ミニジルコニア式センサー（限界電流式）ZR500
測定精度	フルスケールの±0.5 %以下
応答速	15 秒以下（90 %）
起動時間	起動：60 秒　熱平衡：35 分
センサー平均寿命	2 年

出力仕様

アナログ出力（電流）	4-20 mA / 12 VDC
アナログ出力（電圧）	0-1 V/0-5 V/0-10 V のいずれか（購入時に指定）
アラーム出力	C 接点 2 点
	B 接点 1 点　システムフォルト用
デジタル出力	RS-232

一般仕様

電源		90～264 VAC または 24 VDC
動作温度		-10～50 ℃
動作湿度		0～95 %　結露なきこと
圧力	（内蔵センサー）	7kPaG～68kPaG（0.1MPa を超えないこと）
	（外付けセンサー）	380 ㎜ Hg～48kPaG
表示		3/4 インチ 4 桁 LED
		状態表示 LED：測定、故障、アラーム 1、アラーム 2
材質		SUS 316
耐環境性		NEMA 4、IP66　（本体を取説に沿って設置した場合の操作部）
		NEMA 1、IP20　（本体電子部）
外形寸法	（本体）	W117.80 × H104.78 × D95.25 mm
	（外付けセンサー）	直径 38.1 mm、高さ 82.55 mm
重量		1.4 kg

本カタログは予告なく変更する場合があります。

株式会社テクネ計測
□本社　〒213-0002 神奈川県川崎市高津区二子 6-14-10
TEL：044-379-3697　FAX：044-379-4105
□大阪　〒530-0044 大阪府大阪市北区東天満 2-9-4
TEL：06-6809-6565　FAX：06-6809-6566
□福岡　〒812-0013 福岡県福岡市博多区博多駅東 2-17-5　A.R.K ビル 201A
TEL: 092-477-7330　FAX: 092-477-7331
URL：https://www.tekhne.co.jp　Mail：info@tekhne.co.jp